valve cimberio®

technological solutions

Балансировочные клапаны

cim 787

Cim 787
Балансировочный клапан с переменным проходом

Балансировочный клапан **Cim 787** подходит для систем отопления и охлаждения. Доступны в исполнении из DZR-латуни (**Cim 787**) и обычной латуни (**Cim 787OT**).

Основные характеристики балансировочного клапана **Cim 787**:

- Резьбовой стопорный механизм, обеспечивающий точную фиксацию установок клапана, позволяет закрывать клапан, а затем вновь открывать до предустановленного положения.
- Защита настройки от постороннего вмешательства с запоминанием отрегулированной позиции при помощи шестигранного ключа.
- Индикаторная шкала установок клапана, читаемая под любым углом.
- Золотник клапана с прокладкой из EPDM обеспечивает плотность перекрытия клапана.
- Давление: PN25. Температура: -10°C …+120°C

cim 787

Балансировочный клапан с переменным проходом

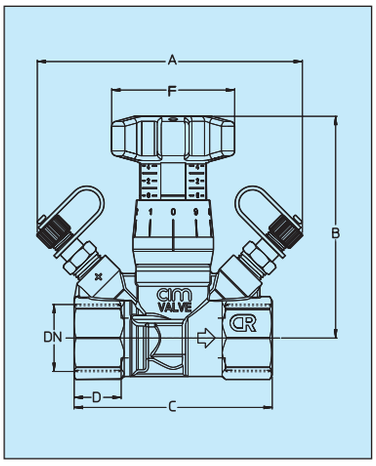

	Cim 787						
DN	Масса, кг	A, мм	B, мм	C, мм	D, мм	F, мм	Kvs, м³/ч
1/2"	0,38	106	87,5	75	16	50	1,7
3/4"	0,44	107	89,5	80	19	50	2,9
1"	0,535	107	91,5	87	21	50	4,1
1 1/4"	0,96	123	99	108	22,5	50	6,7
1 1/2"	1,12	128	99	115	23	50	10,4
2"	1,35	132	100	124	26,5	50	15,1

Cim 747
Балансировочный клапан с постоянной диафрагмой

Cim 747 идеальным образом сочетает в себе функции регулирующего клапана и расходомера в едином корпусе. Данное решение гарантирует высокую точность регулирования расхода во всём диапазоне установок клапана. Балансировочный клапан **Cim 747** подходит для систем отопления и охлаждения. Доступны в исполнении из DZR-латуни (**Cim 747**) и обычной латуни (**Cim 747OT**).

Основные характеристики балансировочного клапана **Cim 747**:

- Диафрагменная система измерения расхода, обеспечивающая высокую точность измерения в пределах ±5% во всём диапазоне установок клапана.
- Резьбовой стопорный механизм «металл к металлу», обеспечивающий точную фиксацию установок клапана, позволяет закрывать клапан, а затем вновь открывать до предустановленного положения.
- Защита настройки от постороннего вмешательства с запоминанием отрегулированной позиции при помощи шестигранного ключа.
- Индикаторная шкала установок клапана, читаемая под любым углом.
- Золотник клапана с прокладкой из EPDM обеспечивает плотность перекрытия клапана.
- Давление: PN25. Температура: -10°C …+120°C

cim 747

Балансировочный клапан с постоянной диафрагмой

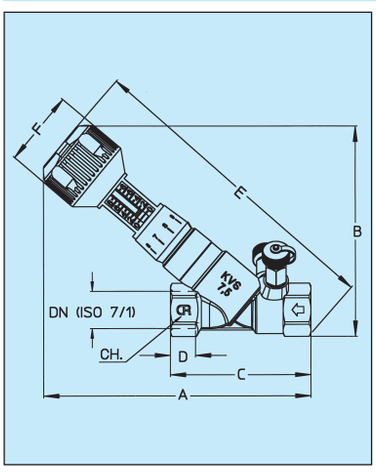

	Cim 747 - Cim 747H									
DN	Масса, кг	A, мм	B, мм	C, мм	D, мм	E, мм	F, мм	CH, мм	Kvs, м³/ч Cim 747	Kvs, м³/ч Cim 747H
1/2"	0,68	161	125	85	15	184,5	52	28	1,8	4,1
3/4"	0,93	185	145,5	97	16,3	215,5	52	33	4,1	7,5
1"	1,13	186	158,5	113	19,1	224	52	40	7,5	16,6
1 1/4"	1,655	207	168,5	144	21,4	245,5	52	51	16,6	23,0
1 1/2"	2,465	259,5	212	163	21,4	309	58	56	23,0	44,0
2"	3,725	281	230	193	25,7	337,5	58	71	47,4	64,0

Cim 727
Ручной балансировочный клапан

Cim 727 предназначен для гидравлической балансировки систем отопления и охлаждения. В центре рукоятки клапана расположен шток-ограничитель максимального подъема шпинделя, поэтому, когда клапан по каким-то причинам закрывают после первоначальной настройки, он вновь открывается только до предустановленного положения.
Доступны в исполнении из DZR-латуни (**Cim 727**) и обычной латуни (**Cim 727OT**).

Основные характеристики балансировочного клапана **Cim 727**:

- Защита настройки от постороннего вмешательства с запоминанием отрегулированной позиции при помощи шестигранного ключа.
- Индикаторная шкала установок клапана, читаемая под любым углом.
- Золотник клапана с прокладкой из EPDM обеспечивает плотность перекрытия клапана.
- Разделение блоков ответственных за балансировку системы и измерения потока обеспечивает высокую точность балансировки и измерения расхода потока во всем диапазоне настроек клапана.
- Клапан может быть доукомплектован диафрагменным расходомером **Cim 721**, который обеспечивает высокую точность измерения в пределах ±5%.
- Давление: PN25. Температура: -10°C …+120°C

cim 737

Балансировочный клапан с постоянной диафрагмой

cim 727 — Ручной балансировочный клапан

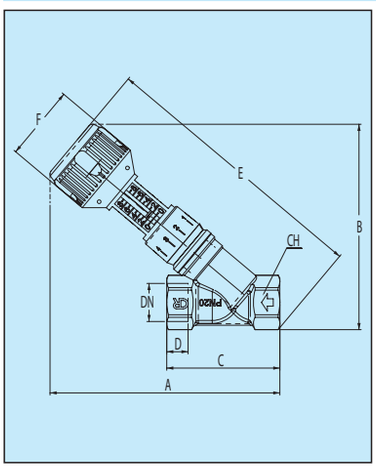

	Cim 727								
DN	Масса, кг	A, мм	B, мм	C, мм	D, мм	E, мм	F, мм	CH, мм	Kv, м³/ч
1/2"	0,475	137,5	119	68	15	162,5	52	28	3,9
3/4"	0,645	157	138,5	77	16,3	190	52	33	7,3
1"	0,86	160	154	91	19,1	201,5	52	40	11,8
1 1/4"	1,275	171	168,5	108	21,4	220	52	51	21,6
1 1/2"	1,89	212	211	116	21,4	276	58	56	28,5
2"	2,8	231	230	143	25,7	301,6	58	71	50,5

Cim 3739B
Ручной фланцевый балансировочный клапан

cim 3739B

Cim 3739B предназначен для точной гидравлической балансировки систем отопления и охлаждения. Клапан выполнен из чугуна GG25 и снабжен фланцами на PN16. **Cim 3739B** не может быть открыт свыше первоначально установленного и зафиксированного положения. Клапан может быть доукомплектован диафрагменным расходомером **Cim 3723B**, который обеспечивает высокую точность измерения в пределах ±5%.

- Давление: PN16. Температура: -10°C …+120°C

cim 3739B — Ручной балансировочный фланцевый клапан

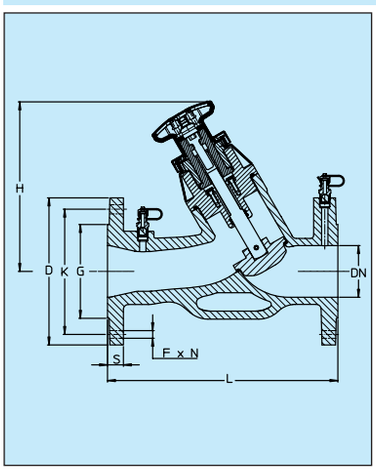

	Cim 3739B									
DN	Масса, кг	L, мм	H, мм	D, мм	K, мм	G, мм	S, мм	F, мм	N	Kvs, м³/ч
50	11,6	230	190	165	125	100	20	19	4	47,5
65	15,6	290	214	185	145	118	20	19	4	79,71
80	19,8	310	225	200	160	132	22	19	8	116,81
100	34,8	350	334	220	180	156	24	19	8	196,78
125	52,4	400	388	250	210	178	26	19	8	360,05
150	78,6	480	403	285	240	211	26	23	8	387,84
200	167	600	655	340	295	266	30	23	12	724,81
250	248	730	698	405	355	319	32	28	12	865,96
300	344	850	716	460	410	370	32	28	12	1474,60

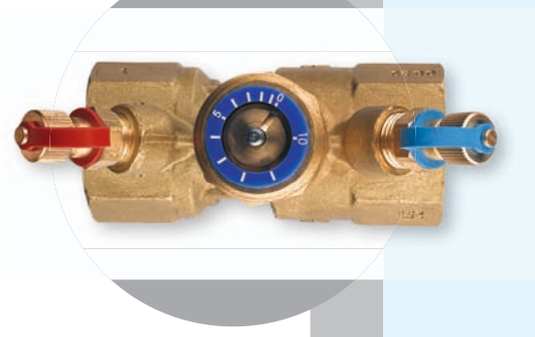

Cim 788
Балансировочный клапан с предварительной настройкой

Балансировочные клапаны **Cim 788** предназначены для точной гидравлической балансировки систем отопления и охлаждения. Доступны в исполнении из DZR-латуни (**Cim 788**) или из обычной латуни (**Cim 788OT**).

Основные характеристики балансировочного клапана **Cim 788**:

- Предварительная регулировка при помощи отвёртки.
- 11 положений предварительной настройки расхода.
- Возможность закрытия и последующего открытия клапана на предустановленном значении Kv.
- Возможность дооснащения электротермическим приводом (**Cim 788NC, NO, PRO**).
- Золотник клапана с прокладкой из EPDM обеспечивает плотность перекрытия клапана.
- Давление: PN25. Температура: -10°C …+120°C

cim 788

cim 788 Балансировочный клапан с предварительной настройкой

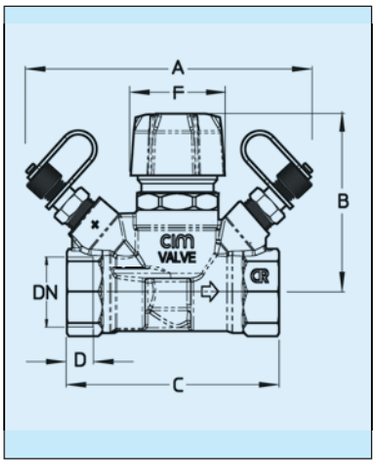

	Cim 788							
DN	Масса, кг	A, мм	B, мм	C, мм	D, мм	F, мм	Kvs, м³/ч Δp 2,2	Kvs, м³/ч Δp 4
1/2"	0,35	106	58	77	16	35	0,26 ÷ 1,70	0,07 ÷ 1,60
3/4"	0,408	107	60	80	19	35	0,26 ÷ 2,90	0,07 ÷ 2,70
1"	0,504	107	62	87	21	35	0,26 ÷ 3,50	0,07 ÷ 3,20
1 1/4"	–	–	–	–	–	–	–	–
1 1/2"	–	–	–	–	–	–	–	–
2"	–	–	–	–	–	–	–	–

cim 788NC
cim 788NO
cim 788NC24
cim 788NO24
cim 788PRO

Cim 788NC - 788NO - 788NC24 - 788NO24

Электротермические сервоприводы для открытия и закрытия распределительных клапанов отопительного кольца в системах подогрева пола.

Cim 788NC	нормально закрытый	220В-50/60Гц
Cim 788NO	нормально открытый	220В-50/60Гц
Cim 788NC24	нормально закрытый	24В-50/60Гц
Cim 788NO24	нормально открытый	24В-50/60Гц

Cim 788NC Cim 788NC24	Присоединение через адаптер VA80
Cim 788NO Cim 788NO24	Присоединение через адаптер VA50

- Компактный размер
- Индикатор круговой обзорности
- Установка с защёлкой
- Низкое энергопотребление
- Проверка соединения
- 100% защита от подтекающих клапанов
- Высокая функциональная безопасность и длительный эксплуатационный период
- Установка на 360°
- Гарантированная защита от перенапряжения

Рабочая мощность:	1.8 Вт
Степень/класс защиты:	IP54/II (во всех положениях установки)
Ход штока:	4.5 мм
Развиваемое усилие:	100Н±5%
Кабель:	2x0.75 мм² ПВХ, серый
Длина кабеля:	1 м
Цвет корпуса:	серый
Размеры (мм) В/Ш/Д:	54 + 4/44/47
Период открытия/закрытия:	~ 3 мин

Cim 788 PRO – Пропорциональный сервопривод (0 – 10В)

Электротермический нормально закрытый сервопривод, оснащённый внутренним электронным блоком для пропорциональной регулировки клапана в системах диспетчеризации инженерного оборудования здания.

- Регулировочное устройство
- Функциональный индикатор
- 100% защита от подтекающих клапанов
- Самокалибровка
- Функция первого открытия
- Установка с защёлкой
- Пропорциональный ход штока
- Обнаружение точки закрытия

Напряжение:	24В (-10% ÷ 20%), 50/60Гц
Управляющий сигнал:	0 – 10В
Входное сопротивление:	100 кОм
Рабочая мощность:	1.8 Вт
Степень/класс защиты:	IP54
Ход штока:	4 мм
Развиваемое усилие:	100Н±5%
Активизирующий ток:	< 250мА макс. 2 мин.
Средняя скорость:	30 с/мм
Кабель :	3 x 0,22 мм²
Длина кабеля:	1 м
Цвет корпуса:	белый RAL 9003
Размеры (мм) В/Ш/Д:	60.5 + 4/44/64
Присоединение:	адаптер VA50
Макс.перепад давления:	2,2 бар

При заказе вентиля на перепад давления 4бар необходимо в коде добавить Cim 788/4 xx (например: Cim 788/4 NC)

cim 788NC, NO, PRO — Регулирующий клапан с электротермическим приводом

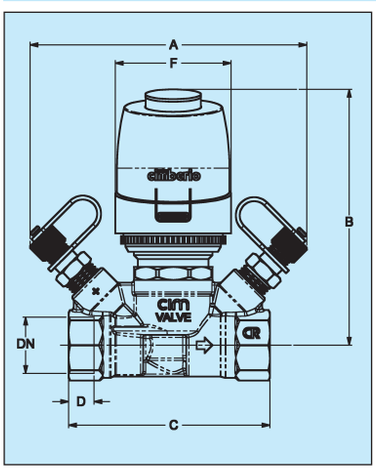

	Cim 788NC, NC24, NO, NO24, PRO							
DN	Масса, кг	A, мм	B, мм	C, мм	D, мм	F, мм	Kvs, м³/ч Δp 2,2	Kvs, м³/ч Δp 4
1/2"	0,446	106	98	75	16	45	0,26 ÷ 1,70	0,07 ÷ 1,60
3/4"	0,507	107	100	80	19	45	0,26 ÷ 2,90	0,07 ÷ 2,70
1"	0,592	107	102	87	21	45	0,26 ÷ 3,50	0,07 ÷ 3,20
1 1/4"	–	–	–	–	–	–	–	–
1 1/2"	–	–	–	–	–	–	–	–
2"	–	–	–	–	–	–	–	–

Cim 790

Автоматический клапан балансировки расхода

Балансировочный клапан **Cim 790** предназначен для автоматической балансировки систем отопления и охлаждения. Автоматическое регулирование достигается за счет инновационных и запатентованных картриджей, которые обеспечивают постоянный расход теплоносителя. Широкий выбор картриджей позволяет получить требуемые показатели расхода: от минимального 0,007 л/с (7 кПа мин. Δр) до максимального 3,154 л/с (44 кПа мин. Δр).
Клапан **Cim 790** может использоваться как в системах с постоянными, так и переменными гидравлическими характеристиками. Автоматическая функция клапана **Cim 790** устраняет необходимость балансировать систему вручную. Картридж может легко извлекаться из седла, даже если клапан смонтирован, что обеспечивает легкость промывки, установки и возможную модификацию параметров потока, потребовавшуюся после первоначального монтажа.
Использование автоматического балансировочного клапана на оконечных устройствах системы позволяет избежать необходимости применения других балансировочных клапанов в главном контуре или в ответвлениях системы.
Cim 790 доступен в исполнении из DZR-латуни.

Основные характеристики клапана **Cim 790**:

- Картридж извлекается из корпуса клапана и может заменяться, проверяться и очищаться без демонтажа главной магистрали. Для извлечения картриджа не требуется специальных инструментов.
- Балансировка системы происходит автоматически, даже в условиях изменения давления.
- Компактная конструкция балансировочных клапанов не требует прямого участка трубопровода на входе и выходе для стабилизации параметров потока.
- Снижение затрат на монтаж за счет исключения расходов на балансировку системы.
- Функционирование картриджа не подвержено влиянию отложений. Самоочищающаяся конструкция картриджа предотвращает скапливание любых частиц и их влияние на точность работы клапана.
- Энергосбережение за счет исключения перерасходов.
- Стабильное регулирование температуры помещения благодаря точному распределению потоков тепло- или холодоносителя с лучшим функционированием регулирующих клапанов системы.
- Давление: PN25. Температура: -10°C …+120°C

cim 790 Автоматический клапан балансировки расхода

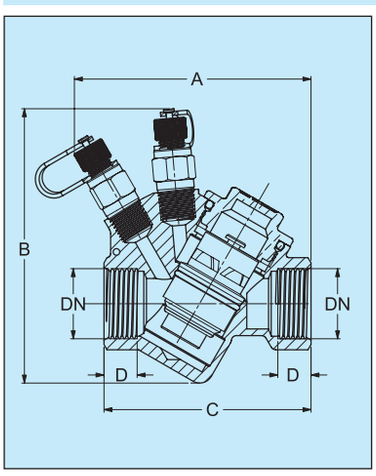

	Cim 790					
DN	Масса, кг	A, мм	B, мм	C, мм	D, мм	Диапазон расходов, л/ч
15	0,51	89	103	78	11,5	25 ÷ 2448
20	0,53	89	103	78	12,5	25 ÷ 2448
25	0,615	93	103	85	14,5	25 ÷ 2448
25L	1,505	125	141	123	14,5	674 ÷ 11355
32	1,53	125	141	123	16,8	674 ÷ 11355
40	1,59	125	141	123	16,8	674 ÷ 11355
50	1,71	130	141	132	21,1	674 ÷ 11355

Cim 3790

Фланцевый автоматический клапан балансировки расхода

Автоматические клапаны балансировки расхода **Cim 3790** кассетного исполнения предназначены для систем охлаждения и отопления. Функция автоматического регулирования выполняется за счет инновационных и запатентованных картриджей, которые обеспечивают точную настройку расхода теплоносителя даже в условиях изменяющегося давления. Имеющийся в наличии модельный ряд картриджей позволяет получить требуемые показатели расхода в диапазоне от 3 820 л/ч до 3 825 000 л/ч. Если не требуется полная пропускная способность, а только ее часть, вместо картриджей могут быть устанавлены заглушки.
Клапаны **Cim 3790** исполнены из ковкого чугуна GGG40 с фланцами в соответствии со стандартами EN/ANSI. Кассетное исполнение автоматических балансировочных клапанов **Cim 3790** поставляется с измерительными штуцерами длиной 100 мм. Начиная с DN 100, клапаны поставляются с резьбовым хомутом для привинчивания на корпус. Данные клапаны работают должным образом в пределах диапазона значений перепада давления от 13 кПа до 600 кПа.

Основные характеристики клапана **Cim 3790**:

- Балансировка системы происходит автоматически, даже в условиях изменяющегося давления.
- Компактная конструкция клапана не требует прямого участка трубопровода на входе и выходе для стабилизации параметров потока.
- Функционирование картриджа не подвержено влиянию отложений. Самоочищающаяся конструкция картриджа предотвращает скапливание любых частиц и их влияние на точность работы клапана.
- Энергосбережение за счет исключения перерасходов.
- Стабильное регулирование температуры помещения благодаря точному распределению потоков тепло- или холодоносителя с лучшим функционированием регулирующих клапанов системы.
- Давление: PN16.
  Температура: -10°C …+120°C

cim 3790 Фланцевый автоматический клапан балансировки расхода

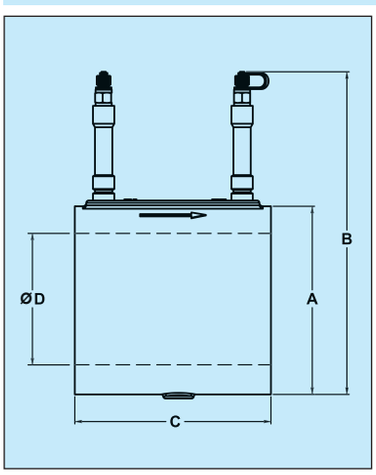

Cim 3790 DN	Масса, кг	Ø A, мм	B, мм	C, мм	Ø D, мм	Макс.кол-во картриджей	Диапазон расходов, л/ч
50	3,41	100	218	170	80	1	3820÷45000
65	4,91	119	237	170	80	1	3820÷45000
80	4,79	131	249	170	80	1	3820÷45000
100	6,90	163	281	170	100	2	3820÷90000
125	9,00	193	311	170	125	3	3820÷135000
150	11,73	216	334	170	150	4	3820÷180000
200	18,75	271	389	170	200	7	3820÷315000
250	23,44	326	440	170	260	12	3820÷540000
300	33,41	383	501	170	315	15	3820÷675000
350	44,21	443	561	170	355	19	3820÷855000
400	51,63	496	614	170	405	26	3820÷1170000
450	57,47	545	663	170	455	33	3820÷1485000
500	67,75	601	719	170	508	40	3820÷1800000
600	88,90	715	833	170	610	56	3820÷2520000
800	127,30	880	998	170	760	85	3820÷3825000

Cim 776 - Cim 777

Автоматический комбинированный балансировочный клапан

Cim 776LF **Cim 777 LF PRO24** **Cim 777 LF 24 3P** **Cim 777 LF 230 3P**
Cim 776HF **Cim 777 HF PRO24** **Cim 777 HF 24 3P** **Cim 777 HF 230 3P**

cim 776

Балансировочные клапаны **Cim 776** и **Cim 777** предназначены для автоматической балансировки систем отопления и охлаждения независимо от изменяющегося давления в системе. Благодаря своей уникальной конструкции клапаны **Cim 776** и **Cim 777** способны выполнять три функции:

РЕГУЛИРОВАНИЕ
Выбор требуемых параметров потока.

УПРАВЛЕНИЕ
Постоянный расход потока не зависимо от изменения давления.

МОДУЛИРОВАНИЕ
“Полнообъёмное” модулирование расхода потока (серия **Cim 777**)

Основные характеристик клапанов **Cim 776** и **Cim 777**:

- Простая настройка необходимого расхода с использованием круговой шкалы настройки.
- Автоматическая балансировка в случае изменения давления в ответвлениях системы.
- Модулирование расхода во всём диапазоне перемещений сервопривода.
- Гибкость в случае изменения системы после первоначального монтажа.
- Уменьшение затрат на балансировку, энергосбережение и высокий уровень экологического комфорта.
- Легкость промывки благодаря быстрому и простому демонтажу управляющего картриджа дифференциального давления, расположенного внутри корпуса клапана.
- Компактная конструкция клапана не требует прямого участка трубопровода на входе и выходе для стабилизации параметров потока.
- Давление: PN25. Температура: -10°C …+120°C

cim 776

Автоматический комбинированный балансировочный клапан

cim 777

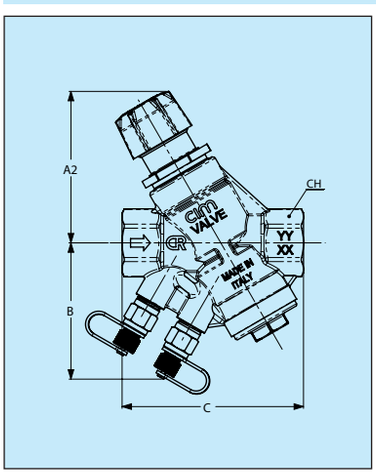

	Cim 777 - Cim 776							
DN	Масса, кг Cim 776	A1, мм	A2, мм	B, мм	C, мм	CH, мм	Kvs,м³/ч LF	Kvs,м³/ч HF
1/2”	1,105	138	81	72	95,5	27	1,6	4,1
3/4”	1,125	138	81	72	96,5	32	2,6	4,3
1”	1,255	138	81	72	102,5	39	4,3	4,3
1 1/4”	1,55	144	87	76	128	49	7,2	7,2
1 1/2”	2,55	219	120	87	144	54	13,9	13,9
2”	3,2	225	130	93	155	68	15,2	15,2

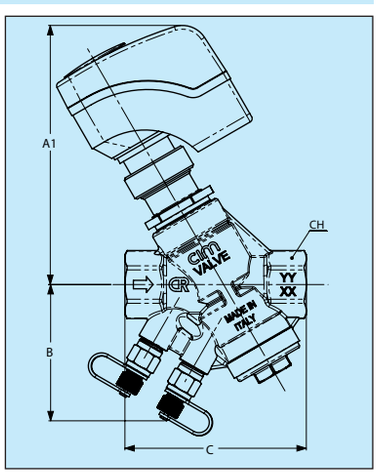

cim 777

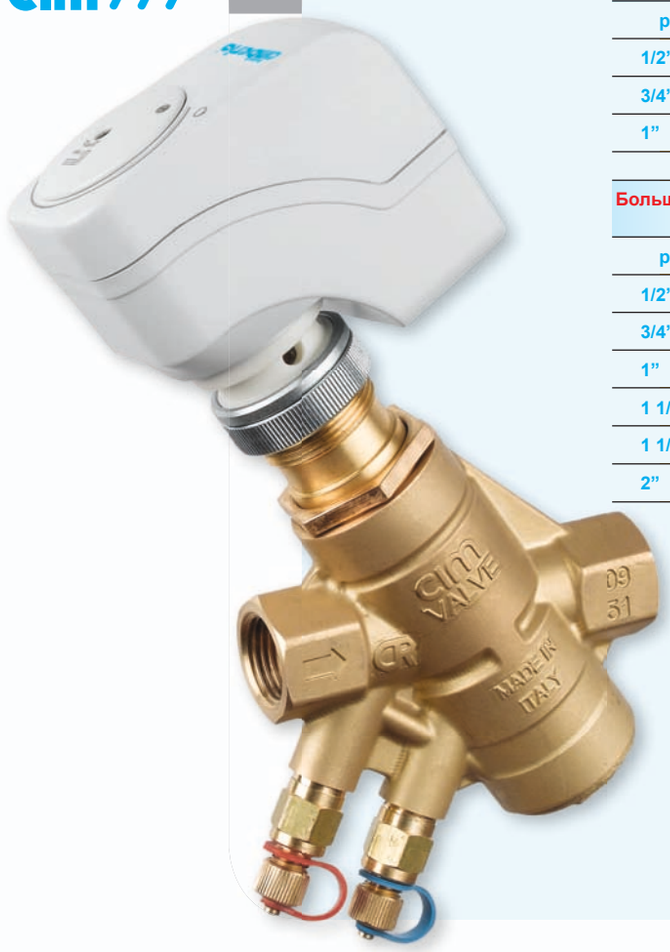

Технические данные

Клапаны **Cim 776** и **Cim 777** эксплуатируются в пределах диапазона значений перепада давления от минимального (см. табл.) до максимального 400 кПа.

Малый расход (LF)		Cim 776 - Cim 777			
размер		Расход, л/ч)	Расход, л/с	Расход, gpm*	Min ΔP, кПа
1/2”	DN 15	78 ÷ 625	0,022 ÷ 0,174	0,34 ÷ 2,75	16
3/4”	DN 20	131 ÷ 1050	0,036 ÷ 0,292	0,58 ÷ 4,62	16
1”	DN 25	231 ÷ 1722	0,064 ÷ 0,478	1,06 ÷ 7,58	16

Большой расход (HF)		Cim 776 - Cim 777			
размер		Расход (л/ч)	Расход (л/сек)	Расход gpm*	Min DP (кПа)
1/2”	DN 15	244 ÷ 1724	0,068 ÷ 0,479	1,08 ÷ 7,59	18
3/4”	DN 20	292 ÷ 2039	0,081 ÷ 0,566	1,28 ÷ 8,98	22
1”	DN 25	292 ÷ 2039	0,081 ÷ 0,566	1,28 ÷ 8,98	22
1 1/4”	DN 32	465 ÷ 3056	0,129 ÷ 0,849	2,05 ÷ 13,45	18
1 1/2”	DN 40	2022 ÷ 7105	0,562 ÷ 1,974	8,90 ÷ 31,28	26
2”	DN 50	2204 ÷ 8586	0,612 ÷ 2,385	9,70 ÷ 37,8	32

*gpm – галлон США /мин

PRO24 - пропорциональный привод с питанием 24В
24 3P - 3-х позиционный привод с питанием 24В
230 3P - 3-х позиционный привод с питанием 230В

Основные характеристики сервопривода **Cim EMV210/...**:

- 3х-позиционный или пропорциональный (0..10 В) привод
- Легкость сборки с накидной гайкой.
- Сопротивление короткому замыканию.
- Защита от изменения полярности.

Сервопривод для клапанов DN15 – 32 мм

- **Cim EMV210/145:** пропорциональный с питанием 24В;
- **Cim EMV210/146:** 3-х позиционный с питанием 24В;
- **Cim EMV210/147:** 3-х позиционный с питанием 230В.
- Максимальное перемещение: 5,5 мм;
- Ручное управление с помощью 3-мм шестигранного ключа;

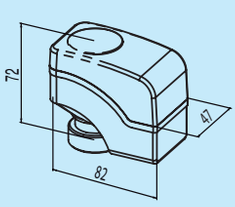

Напряжение:	230В/24В переменного тока
Частота:	50/60 Гц
Ручное управление:	3-мм шестигранный ключ
Длина кабеля:	1,5 м
Класс защиты:	IP 40
Масса:	0,35 кг
Усилие управления:	250 Н
Входной импеданс:	›100 кОм (постоянный ток 0-10 В)

Сервопривод для клапанов DN40 – 50 мм

- **Cim EMV210/148:** пропорциональный с питанием 24В;
- **Cim EMV210/149:** 3-х позиционный с питанием 24В;
- **Cim EMV210/150:** 3-х позиционный с питанием 230В.
- Максимальное перемещение: 6,5 мм;
- Ручное управление с помощью регулирующей ручки

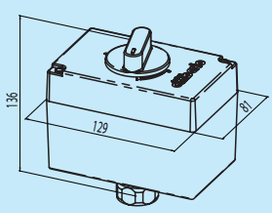

Напряжение:	230/24В переменного тока
Частота:	50/60 Гц
Ручное управление:	регулирующая ручка
Класс защиты:	IP 54
Масса:	0,45 кг
Усилие управления:	400 Н
Входной импеданс:	›100 кОм (постоянный ток 0-10 В)

cim 767

Cim 767

Автоматический балансировочный клапан по перепаду давления (DPCV)

Cim 767 предназначен для автоматической балансировки систем отопления и охлаждения. Позволяет выбрать и поддерживать постоянный перепад давления в эксплуатируемых ветках системы, независимо от того, что они могут быть частично или полностью закрытыми, обеспечивая тем самым точное регулирование температуры помещения.
Cim 767 доступны в исполнении из DZR-латуни.

Для обеспечения полного контроля по перепаду давления **Cim 767** может быть установлен в паре с балансировочным вентилем **Cim 787DP**.

Основные характеристики клапана **Cim 767**:

- Перепад давления на вентиле можно задать и корректировать дистанционно.
- Защита преднастройки.
- Сменный картридж перепада давления.
- Давление: PN16. Температура: -10°C …+120°C

cim 767 Автоматический балансировочный клапан по перепаду давления (DPCV)

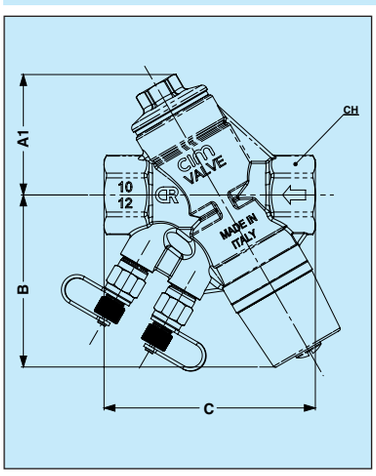

	Cim 767				
DN	Масса, кг	A1, мм	B, мм	C, мм	CH, мм
1/2"	0,79	55	79	95,5	27
3/4"	0,85	55	79	96,5	32
1"	1,55	75	91	132	39
1 1/4"	1,75	75	91	132	47
1 1/2"	2,45	87	97	144,5	54
2"	2,85	90	106	155	68

Технические данные

Перепад давления в системе определяется разницей давлений «P+» (на входе в клапан **Cim 767**) и «Pf-» (на выходе из клапана **Cim 787**). Расход системы регулируется балансировочным вентилем **Cim 787DP** измерением перепада давления «Pf+»(на входе в клапан) и «Pf-» (на выходе из клапана) с учетом графика перепада давления **Cim 787**.

Cim 767 работает при максимальном перепаде давления до 400 кПа.

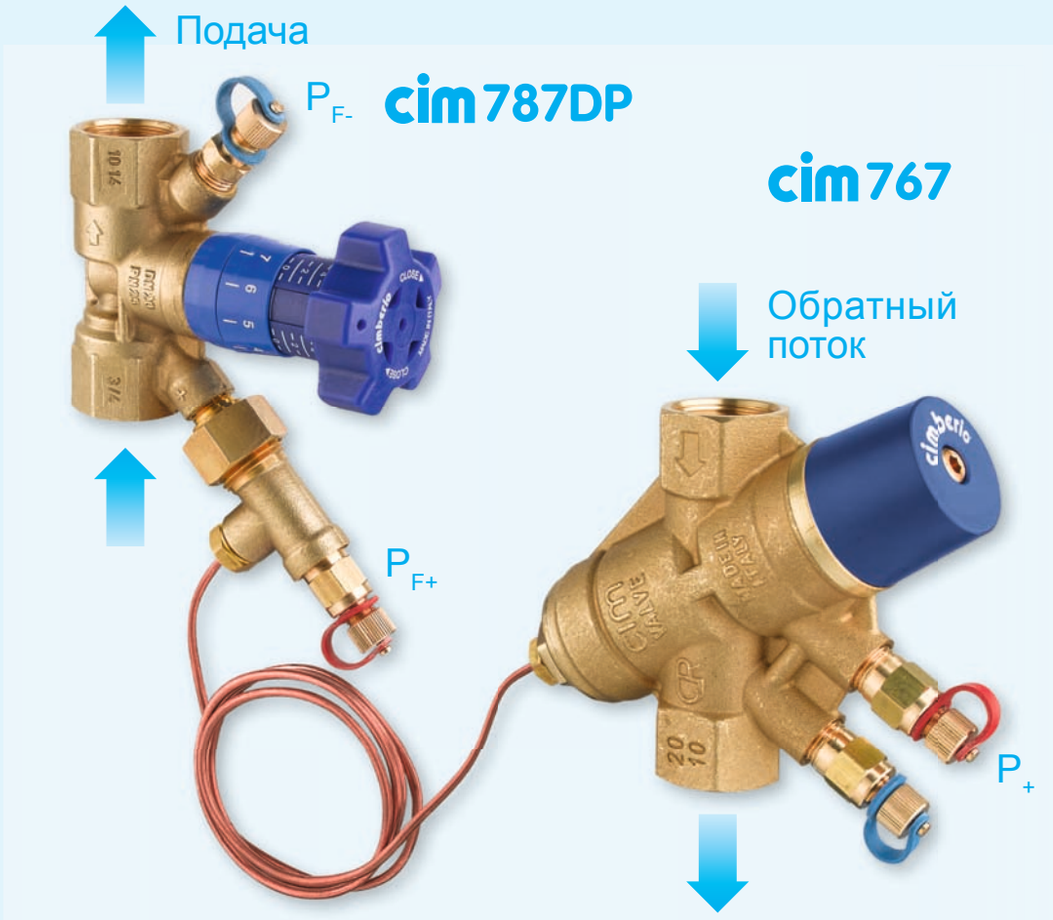

Малый ΔP	Cim 767				
Размер	ΔP, кПа	Расход, л/ч	Расход, л/с	Расход, gpm*	Kvs, м³/ч
1/2" DN 15	5 ÷ 30	50 ÷ 600	0,014 ÷ 0,167	0,22 ÷ 2,65	3,6
3/4" DN 20	5 ÷ 30	100 ÷ 1000	0,028 ÷ 0,278	0,44 ÷ 4,41	4,0
1" DN 25	5 ÷ 30	600 ÷ 2500	0,167 ÷ 0,694	2,65 ÷ 11,02	9,5

Большой ΔP	Cim 767				
Размер	ΔP, кПа	Расход, л/ч	Расход, л/с	Расход, gpm*	Kvs
1/2" DN 15	20 ÷ 60	100 ÷ 1200	0,028 ÷ 0,333	0,44 ÷ 5,29	3,6
3/4" DN 20	20 ÷ 60	150 ÷ 2000	0,042 ÷ 0,556	0,66 ÷ 8,82	4,0
1" DN 25	20 ÷ 60	700 ÷ 4200	0,194 ÷ 1,167	3,09 ÷ 18,52	9,5
1 1/4" DN 32	20 ÷ 80	1000 ÷ 5000	0,278 ÷ 1,389	4,41 ÷ 22,05	11,4
1 1/2" DN 40	20 ÷ 80	3000 ÷ 8000	0,833 ÷ 2,222	13,23 ÷ 35,27	16,4
2" DN 50	20 ÷ 80	5000 ÷ 15000	1,389 ÷ 4,167	22,05 ÷ 66,14	17,9

gpm – галлон США /мин

cim 723*

Измерительный штуцер

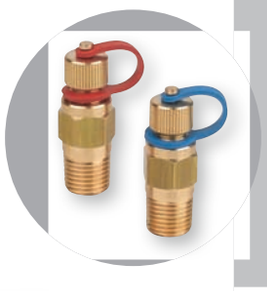

cim 728

Теплоизоляция для балансировочного клапана

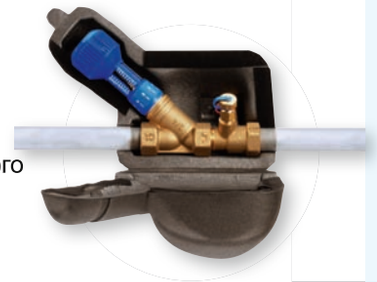

cim 728C

Теплоизоляция для балансировочного клапана

cim 729

Измерительный ниппель

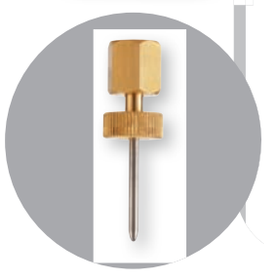

cim 721

Cim 721, Cim 3723B
Диафрагменные расходомеры

Cim 721 и **Cim 372B3** представляют собой диафрагменные расходомеры, обеспечивающие высокую точность измерения в пределах ±5% во всём диапазоне установок клапана. Для обеспечения точного измерения расхода, установка балансировочных вентилей и расходомеров **Cim 721** и **Cim 3723B** должна производиться в соответствии с расстояниями, указанными на чертеже. **Cim 721** доступны в исполнении из DZR-латуни. **Cim 3723B** доступны в исполнении из нержавеющей стали.

- Рабочее давление: PN16. Температура: -10°C …+120°C

cim 3723B

cim 721 — Резьбовой диафрагменный расходомер

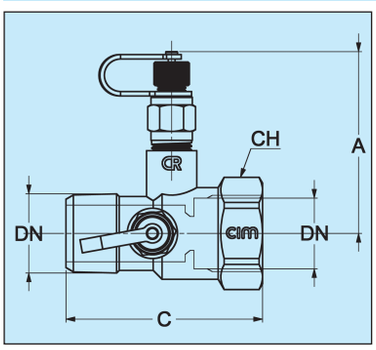

DN	1/2"L	1/2"M	1/2"S	3/4"	1"	1 1/4"	1 1/2"	2"
Масса, кг	0,222	0,222	0,222	0,268	0,313	0,46	0,52	0,77
A, мм	58,5	58,5	58,5	61,5	64,5	69,5	72,5	78,5
C, мм	66,5	66,5	66,5	66,5	63,5	71	71	79,5
CH, мм	28	28	28	34	40	51	56	71
Kvs, м³/ч	0,47	0,98	1,8	4,1	7,5	16,6	23,0	47,4

cim 3723B — Фланцевый диафрагменный расходомер

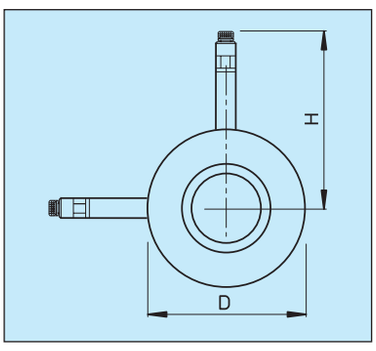

DN	50	65	80	100	125	150	200	250	300
Масса, кг	1,3	1,8	2,1	2,5	3,0	3,4	4,5	6,0	8,0
D, мм	108	125	144	164	194	220	275	333	385
H, мм	136	145	154	164	179	192	219	248	304
Толщина фланца, мм	20	20	20	20	20	20	20	20	20
Kvs, м³/ч	47,5	88,5	150,6	281,1	328,8	477,5	826	1218	1794

Для клапанов CIM 787 и CIM 788 используется измерительный штуцер CIM 723L

Monolink

Единый блок для присоединения системы

Блок Cimberio **Monolink** является инновационным и компактным устройством, позволяющим минимизировать время монтажа и установочное пространство, т.к. все компоненты необходимые для очистки и контроля системы объединены в единый блок.

Cimberio **Monolink** включает шаровой кран со встроенным фильтром и сливным краном, байпассную линию и балансировочный вентиль, который может эксплуатироваться в ручном или автоматическом режиме.

Благодаря шаровому крану, установленному на подающей ветке, можно очистить фильтр без слива теплоносителя из всей системы.

Блок имеет всего четыре присоединительные точки для монтажа.

Работу блока можно контролировать и корректировать дистанционно.

- Давление: PN16.
  Температура: -10°C …+120°C

cim 733/788NC

cim 733/776

cim 733/747

Традиционный блок
Количество присоединений: 22

Monolink
Количество присоединений: 4

Запатентовано

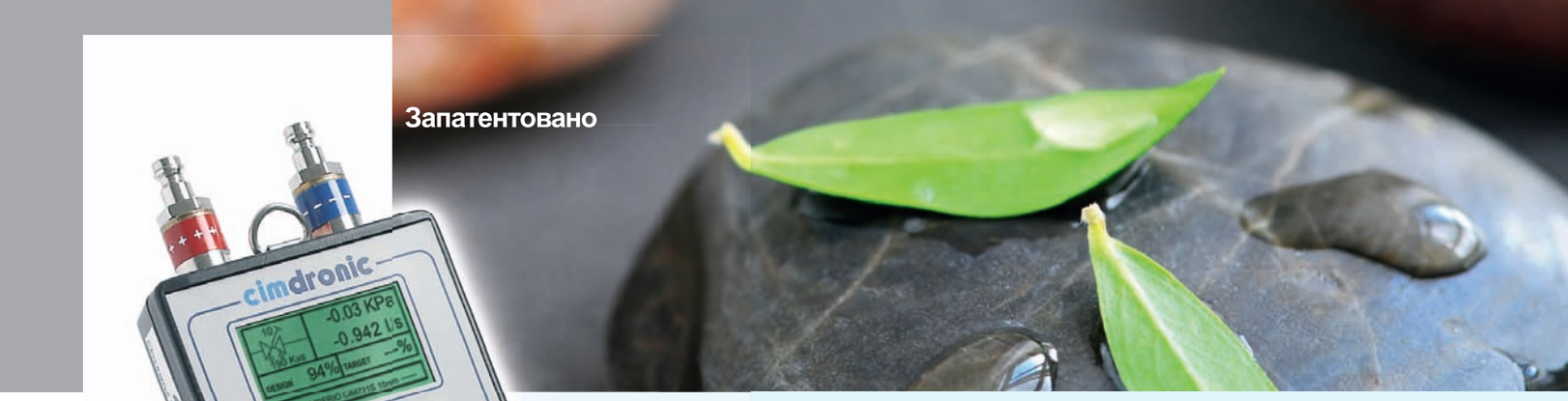

cim 726

cimdronic® AC6

Новый уровень пусконаладочных работ с электронным обеспечением

Cimdronic 726 – это передовой измеритель для пусконаладочных работ, позволяющий измерять перепады давлений и расход теплоносителя в системах тепло- и холодоснабжения. Широкий набор функций и встроенная база данных на 2500 клапанов от 49 ведущих производителей делает **Cimdronic 726** наиболее предпочтительным расходомером для инженеров пусконаладочных работ.

Простота

Девять кнопок, специально спроектированных для простоты навигации, обеспечивают быстрое и эффективное использование прибора. **Cimdronic 726** позволяет выбрать наиболее удобное представление информации на экране – оно может включать полную имеющуюся информацию о параметрах системы или только перепад давлений крупным шрифтом.

Удобство

Небольшой вес и компактность устройства обеспечивают комфортные условия для работы. Подсветка экрана, трубки с защитой от перекручивания, защёлкивающиеся соединения и приблизительно 20 часов работы на легкодоступных стандартных щелочных батарейках PP3. Прибор поставляется в удобном переносном футляре.

Точность

Датчик измерителя откалиброван на 20 точек и защищён технологией защиты датчиков “DSP technology”, что позволяет использовать датчики, наиболее подходящие для диапазона величин измерений, ожидаемых для систем тепло- и холодоснабжения, не идя на компромисс из-за потребности в датчиках, применяемых в системах с большими перепадами давлений, имеющих низкую точность и разрешение при низких перепадах давлений. Точность превышает 1%, или 100 Па, а демпфирование системы позволяет повысить достоверность считываемых величин в неустойчивых системах.

cav. uff.
GIACOMO CIMBERIO® s.p.a.

Россия, 117449 Москва
ул. Карьер 2А стр. 1, офис 319
Тел/Факс: +7 (495) 989-74-22
Email: info@cimberio.it

www.cimberio.com

© Copyright - Cav. Uff. GIACOMO CIMBERIO S.p.A. - All rights reserved. Tutti i diritti riservati. - Stampa: Poligrafica Moderna - Novara - 06/2011 - REV. 07